出品票

型式指定番号	類別区分番号	シリアル番号

初年度登録	車名	ドア数	グレード	駆動	評価点
1年 / 6月	エルフ2t	2D	ＳＴ １０Ｒフルフラットロー	2WD / 4WD	3.5

型式	排気量	燃料	内装
TPG － NJR85A	2990 cc	ガソリン 軽油 ( )	A (B) C

車検	年 月	車歴	※未記入は自家用	シフト	F/AT	冷房	AC

走行距離	8万8千056 km	マイル	$（交換）	*（改ざん）	#（不明）
		○をつける			

外装色	色替(元色)	カラーNo.	内装色
白	( )	729	

車台No.	NJR85 － 7075927

登録No.		リサイクル預託金	9170 円預託済	未預託

定員	3	積載量	2000	諸元	長さ	幅	高さ

輸入車のみ⇒	モデル年式	年	輸入区分	ディーラー	並行	ハンドル	左	右

純正装備品 ○をつける		
(PS)	(PW)	純正TV
純正ナビ	革シート	SR
純正AW	~~エアB~~	(ABS)

TV種類（社外品含む）○をつける		
フルセグ	ワンセグ	アナログ

ナビ種類（社外品含む）○をつける		
HDD	DVD	SD
DVD再生可		

後日発送品 ○をつける		
新車保証書	(車両取説)	

セールスポイント

注意事項・不具合箇所

検査員記入欄：修復歴「有」の場合は修復箇所・交換箇所を記入

タイヤ MtS

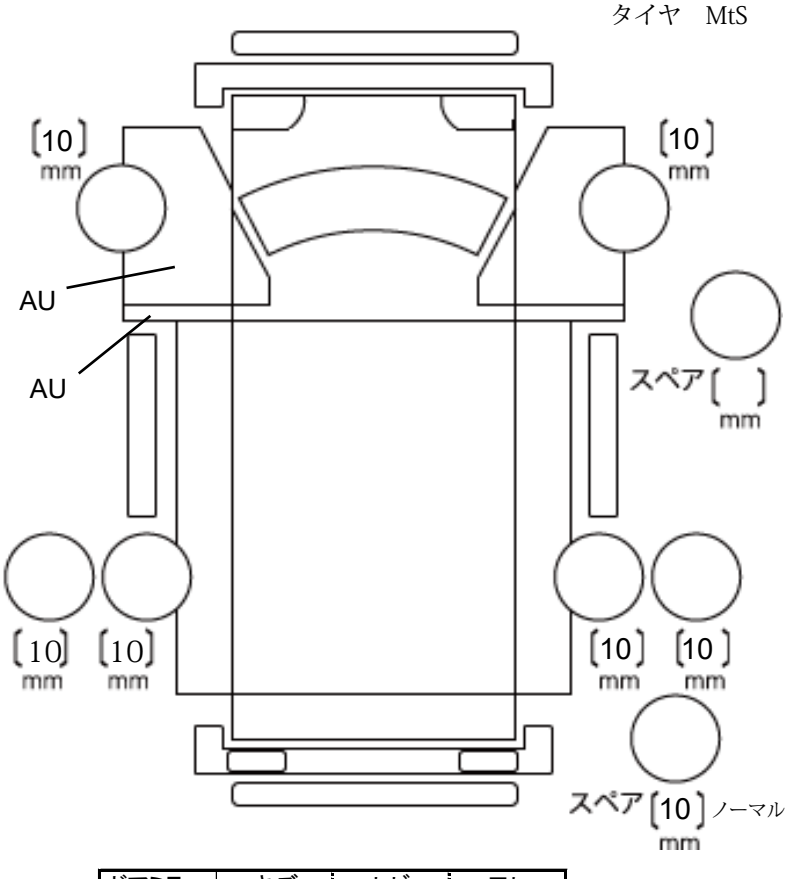

ドアミラー	キズ	ヒビ	ワレ
工具	無	ジャッキ	無